Ако није означен степен тачности за све слободне мере остварене обрадом скидањем струготине примењивати изузетак степен тачности (ЈУС-М. А1 410)

1 до 6	6 до 30	30 до 120	120 до 315	315 до 1000	1000 до 2000	2000 до 4000	4000 до 6000
± 0,05	± 0,15	± 0,2	± 0,3	± 0,5	± 1,2	± 2	± 3

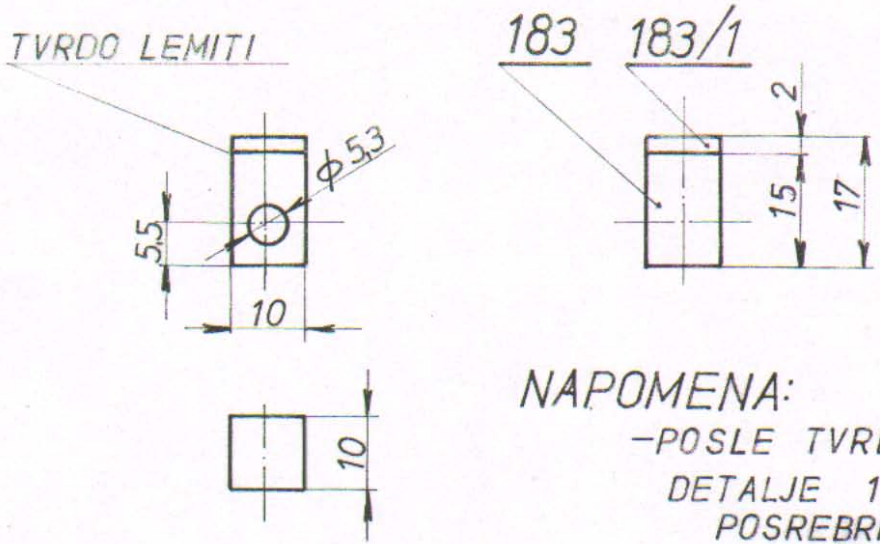

NAPOMENA:

-POSLE TVRDOG LEMLJENJA DETALJE 183 i 183/1 POSREBRITI

ГБП 3083128 ✓

M.G. 50-506-040 ✓

183/1	Ag. PLOČICA		Ag.99.99	10X10X2	1	0,0021
183	Cu. OSNOVA		Cu.99.99	10X10X15	1	0,0134
	НАЗИВ ДЕТАЉА-СКЛОПА	Стандард	Материјал	Димензије	Ком.	Тежина у кгр

18	183	RELE VN. SE-11	T-16-VN
Монтаж.	Детаљ		
Веза са 000/31		NEPOKRETNI KONTAKT ✓	ГС „БЕОГРАД"
R 1:1			

Снимио-констр.	16.02.87	P. KRSTIĆ	
Цртао	16.02.87	J. VOJVODIĆ	Војводић
Прегледао		N. RAKOVIĆ	
Оверава			

GLAVNI